对夹式温度计蝶阀 Z 011-A therm

带温度计一体化的Z 011-A 蝶阀同样适于Z 014-A 蝶阀 。

技术参数

公称通径:	DN 20 - DN 200 (仅适用于配手柄)
适用型号:	Z 011-A 和 Z 014-A
面对面标准:	EN 558 Series 20 ISO 5752 Series 20 API 609 Table 1
连接法兰:	EN 1092 PN 6/10/16 ASME Class 150
松套法兰:	EN 1092
焊接法兰:	EN 1092
法兰密封面:	EN 1092 Form A/B ASME RF, FF
顶法兰:	EN ISO 5211
阀门标识:	EN 19
密封等级:	EN 12266 (Leakage rate A) ISO 5208, Category 3
工作温度:	-20°C ~ +130°C (与压力、介质和材料有关)
工作压力:	最大16 bar
真空应用:	绝对压力1 mbar

产品特点

- EBRO 温度计蝶阀可安装温度计、电子热传感器(PT 100)或系统识别盘
- 阀门配备有密封安装孔，且温度计单独包装–并标记以防混淆
- 金属螺旋探头专利保证了温度计随温度变化时能迅速反应，由于探测位置在阀板内部，所以更有效测定介质实际温度。

应用行业

- 市政工程

对夹式温度计蝶阀 Z 011-A therm

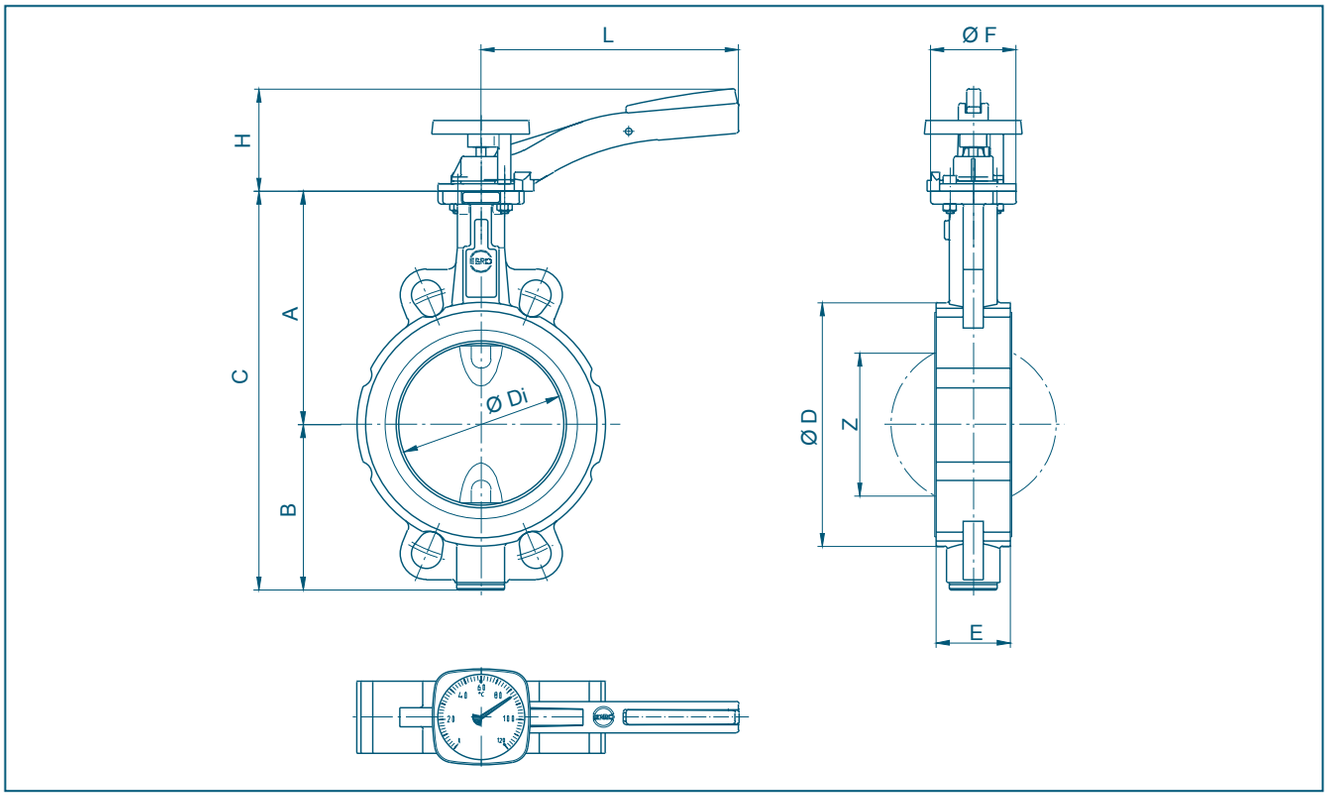

DN [mm]	英寸 [in]	尺寸 [mm] A	B	C	D	Di	E	F	H	L	Z	重量 [kg]
20	**¾**	104	45	149	59	31,5	33	54	70	155	-	1,5
25	**1**	104	45	149	63	31,5	33	54	70	155	-	1,5
32	**1¼**	104	50	154	68	31,5	33	54	70	155	-	1,6
40	**1½**	113	66	179	80	38	33	54	70	155	22	2,0
50	**2**	126	84	210	95	48,5	43	54	70	155	25	2,4
65	**2½**	134	93	227	115	63,5	46	54	70	155	45	3,1
80	**3**	157	104	261	138	78,5	46	65	80	195	65	4,2
100	**4**	167	115	282	158	98,5	52	65	80	195	85	5,4
125	**5**	180	127	307	188	123,5	56	65	80	195	111	7,1
150	**6**	203	150	353	212	148	56	90	100	276	139	10,1
200	**8**	228	176	404	268	199	60	90	100	276	190	13,8

制造厂保留对参数的修改权

附　件

温度计固定器

- 为了保持整个系统的一致性设计，在没有安装机械温度计的阀门中可使用不同长度的黄铜螺栓固定。

识别盘

- EBRO热力蝶阀预先设计了安装识别盘的位置。识别盘带有适配器和透明的表盘。

对夹式温度计蝶阀 Z 011-A therm

材料说明及部件列表

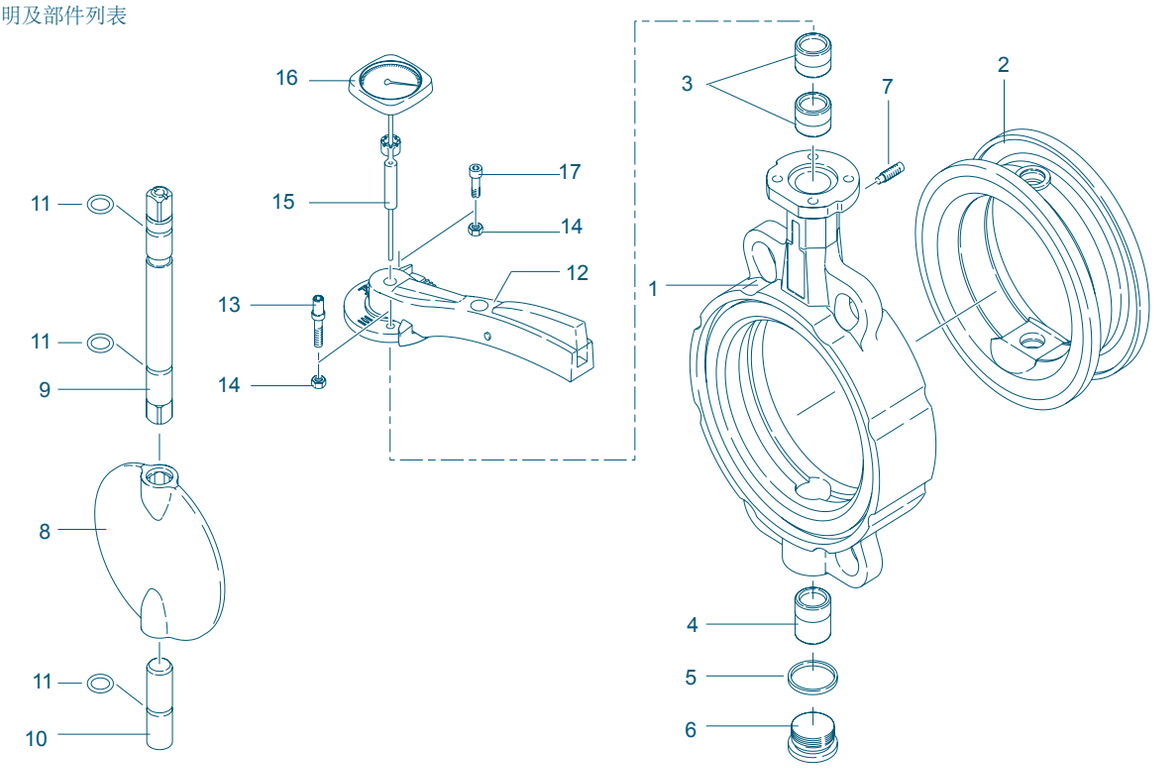

序号	名称	材质	材料标号	ASTM	序号	名称	材质	材料标号	ASTM
1	阀体				**9/10**	阀杆			
	灰铸铁	GG 25	0.6025	40 B		不锈钢	X14CrMoS17	1.4104	430 F
2	阀座						X5CrNiMo17-12-2	1.4401	316
	EPDM	三元乙丙橡胶					Hastelloy	2.4883	Hastelloy
3/4	轴套				**11**	O型圈			
	黄铜	MS 58	2.0401	B 45		NBR	丁腈橡胶		
	聚酰胺	PA 66				FPM	氟橡胶		
	PTFE	聚四氟乙烯			**12**	手柄			
5	密封垫片 **7603**				**13**	螺栓			
	铜	Cu		Copper		碳钢	St. galvanized		CS
6	阀塞 **DIN 908**				**14**	螺母			
	不锈钢	G-X6CrNiMo18-10	1.4408	CF8M		碳钢	St. galvanized		CS
7	顶丝 **DIN 915**				**15**	温度计固定器			
	碳钢镀镍	45 H galvanized				PP	Polypropylene		
	不锈钢	X5CrNiMo17-12-2	1.4401	B8M	**16**	温度计			
8	阀板				**17**	内六角螺栓			
	不锈钢	G-X6CrNiMo18-10	1.4408 A	351CF8M		碳钢	St. galvanized		
						其他材质，欢迎垂询			

制造厂保留对参数的修改权

EBRO ARMATUREN

www.ebro.cn ebrobj@ebro.cn
www.ebro-armaturen.com post@ebro-armaturen.com

01.2019